deep blue
HAVUZ KİMYASALLARI

DOĞRU TEMİZLİK

PROPER CLEANING

ISITMA VE NEM ALMA EKİPMANLARI
HEATING & DEHUMDIFIERS

HAVUZ ISITMA VE NEM ALMA ÜRÜNLERİ
POOL HEATİNG AND DEHUMDIFIERS PRODUCT

Sıcaklıkta Süreklilik
Continuity in Temperature

Verimli Isıtma Teknolojileri.
Efficient Heating Technologies.

Enerji tasarruflu çözümlerimiz, işletme maliyetlerini azaltırken yüksek performans sağlar. Uzun ömürlü ve güvenilir tasarımıyla projelerinizde fark yaratır.

Our energy-efficient solutions deliver high performance while reducing operating costs. Their long-lasting and reliable design makes a difference in your projects.

Elecro Isıtıcı Seçim Tablosu
Elecro Heather Selection Table

ELECRO ENGINEERING	NANO SPA	FLOWLINE 2	EVOLUTION ANALOG	EVOLUTION DIGITAL	OPTIMA COMPACT	SFS JOEY DIGITAL	TITAN OPTIMA
KAPASİTE *RANGE*	1-8 kw	2-24 kw	6-24 kw	6-24 kw	2-18 kw	120 kw	18-120 kw
DİJİTAL TERMOSTAT *DIGITAL TERMOSTAT*	--	--	--	✓	--	✓	✓
KUMANDA PANOSU GEREKTİRMEZ *NO CONTROL PANEL REQUIRED*	✓	--	✓	✓	✓	✓	✓
AKIŞ SENSÖRÜ *FLOW SWITCH*	✓	✓	✓	✓	✓	✓	✓
DOKUNMATİK EKRAN *TOUCH SCREEN*	--	--	--	--	✓	--	✓
MONOFAZE SEÇENEĞİ *MONOPHASE RANGE*	1-6 kw	1-9 kw	1-18 kw	1-18 kw	1-18 kw	--	--
SIEMENS KONTAKTÖR *SIEMENS CONTRACTOR*	✓	--	✓	✓	✓	✓	✓

Nano Spa Model

SPA ÇÖZÜMLERİ
SPA SOLUTIONS

Nano Spa, kompakt yapısıyla küçük havuz ve spa projelerine özel geliştirilmiştir. Profesyoneller için güvenli ve kolay kurulum avantajı sunar.

Nano Spa is specially designed with a compact structure for small pools and spa projects. It offers professionals the advantage of safe and easy installation.

TUZLU SUDA KULLANILIR
USE IN SALT WATER

SESSİZ
SILENT

TİTANYUM ISITMA ELEMENTİ
TITANIUM HEATING ELEMENT

MAX. 2 BAR

finder
SWITCH TO THE FUTURE

Öne Çıkan Özellikler
Product Features

» Nano SPA Isıtıcı spalar için ideal bir çözümdür
» 1 kW ila 8 kW arası boyutlarda mevcuttur
» Kurulumu kolaydır
» Kontaktör ve termostatı üzerindedir ve kabloludur
» Sağlam, dayanıklı yapıya sahiptir
» Ultra güvenilir akış şalteri sayesinde güvenle çalışır
» Sıcaklık termostatı ve aşırı ısınma sensörü mevcuttur
» Kompakt ve dayanıklı tasarıma sahiptir
» 1,2°C hassasiyet ile analog kontrol sağlar
» Zemin veya dikey olarak duvara monte edilebilir

» Nano SPA heater is an ideal solution for spas
» Available in sizes from 1 kW up to 8 kW
» Easy installation
» Fully equipped (Including in the contactor and thermostat on it) and pre-wired
» Robust, durable construction
» Ultra-reliable flow switch allows safe operation
» Supplied with temperature thermostat and overheating sens
» Compact, durable design
» Can be wall mounted on floor or vertically
» No loss of efficiency throughout its working life

Montaj Şeması *Installation Diagram*

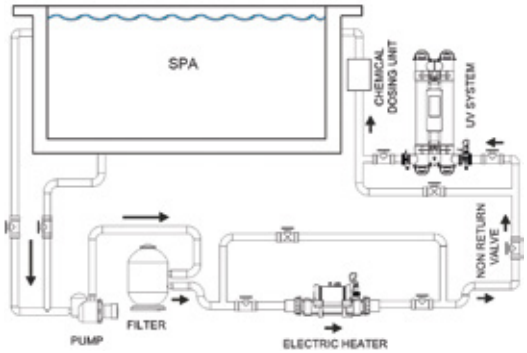

KOD CODE	GÜÇ POWER	FAZ PHASE	DEBİ İHTİYACI FLOW REQUIREMENTS min.	max.	FİYAT PRICE
16015123106	1 kW	Monofaz *Single phase*	1 m³/h	17 m³/h	610 €
16015123111	2 kW	Monofaz *Single phase*	1 m³/h	17 m³/h	618 €
16015123112	3 kW	Monofaz *Single phase*	1 m³/h	17 m³/h	625 €
16015123110	4 kW	Monofaz *Single phase*	1 m³/h	17 m³/h	635 €
16015123109	5 kW	Monofaz *Single phase*	1 m³/h	17 m³/h	645 €
16015123108	6 kW	Monofaz *Single phase*	1 m³/h	17 m³/h	655 €
16015123083	8 kW	Trifaz *Threephase* 3 faz/*phase* 400V	1 m³/h	17 m³/h	670 €

Flowline 2

PROJEYE UYUM
PROJECT FIT

Harici kontaktör bağlantısı ile esnek kurulum imkânı verir. Dayanıklı yapısıyla uzun ömürlü çözümler sunar.

Provides flexible installation with external contactor connection. Its robust construction ensures long-lasting solutions for professional use.

TUZLU SUDA KULLANILIR
USE IN SALT WATER

SESSİZ
SILENT

TİTANYUM ISITMA ELEMENTİ
TITANIUM HEATING ELEMENT

MAX. 4 BAR

Öne Çıkan Özellikler
Product Features

» 2 kW ile 24 kW arasında değişen güç seçeneği
» Kablolu değildir, harici kontaktöre bağlantı gerektirir
» Sağlam, dayanıklı yapıya sahiptir
» Kompakt ve dayanıklı tasarıma sahiptir
» Ultra güvenilir akış şalteri sayesinde güvenle çalışır
» Sıcaklık termostatı ve aşırı ısınma sensörü mevcuttur
» 1,2°C hassasiyet ile analog kontrol sağlar
» Zemin veya dikey olarak duvara monte edilebilir
» Çalışma ömrü boyunca verim kaybına uğramaz

» Power option ranging from 2 kW to 24 kW
» Non-wired, requires connection to external contactor
» Robust, durable construction
» Compact, durable design
» Ultra-reliable flow switch allows safe operation
» Supplied with temperature thermostat and overheating sensor
» Analogue control with 1.2°C differential
» Can be wall mounted on floor or vertically
» No loss of efficiency throughout its working life

Montaj Şeması *Installation Diagram*

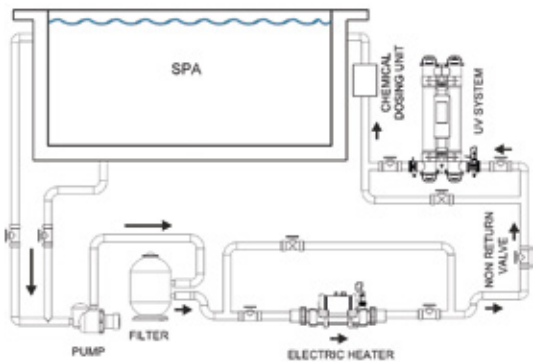

KOD CODE	GÜÇ POWER	FAZ PHASE	DEBİ İHTİYACI FLOW REQUIREMENTS min.	 max.	FİYAT PRICE
16015123090	6 kW	Monofaz *Mono*	1 m³/h	17 m³/h	**605 €**
16015123088	6 kW	Trifaz *Threephase*	4 m³/h	17 m³/h	**690 €**
16015123127	9 kW	Trifaz *Threephase*	4 m³/h	17 m³/h	**705 €**
16015123126	12 kW	Trifaz *Threephase*	4 m³/h	17 m³/h	**715 €**
16015123104	15 kW	Trifaz *Threephase*	4 m³/h	17 m³/h	**730 €**
16015123125	18 kW	Trifaz *Threephase*	4 m³/h	17 m³/h	**750 €**
16015123129	24 kW	Trifaz *Threephase*	4 m³/h	17 m³/h	**775 €**

Evolution 2

HAZIR DONANIM
BUILT-IN CONTROL

Kontaktör ve termostatı üzerinde barındıran Evolution 2, kurulum kolaylığı ile öne çıkar. Profesyonel havuz projelerinde güvenli ve uzun ömürlü bir ısıtma çözümü sunar.

Equipped with its own contactor and thermostat, Evolution 2 stands out with easy installation. It delivers a safe and long-lasting heating solution for professional pool projects.

TUZLU SUDA KULLANILIR
USE IN SALT WATER

SESSİZ
SILENT

TİTANYUM ISITMA ELEMENTİ
TITANIUM HEATING ELEMENT

MAX. 4 BAR

SIEMENS Contactor

Öne Çıkan Özellikler
Product Features

» 6 kW ile 24 kW arasında değişen güç seçeneği
» Kurulumu kolaydır
» Kontaktör ve termostatı üzerindedir ve kabloludur
» Sağlam, dayanıklı yapıya sahiptir
» Kompakt ve dayanıklı tasarıma sahiptir
» Ultra güvenilir akış şalteri sayesinde güvenle çalışır
» Sıcaklık termostatı ve aşırı ısınma sensörü mevcuttur
» 1,2°C hassasiyet ile analog kontrol sağlar
» Çalışma ömrü boyunca verim kaybına uğramaz

» Power option ranging from 6 kW to 24 kW
» Easy installation
» Fully equipped (Including in the contactor and thermostat on it) and pre-wired
» Robust, durable construction
» Compact, durable design
» Ultra-reliable flow switch allows safe operation
» Supplied with temperature thermostat and overheating sensor
» Analogue control with 1.2°C differential
» No loss of efficiency throughout its working life

Montaj Şeması *Installation Diagram*

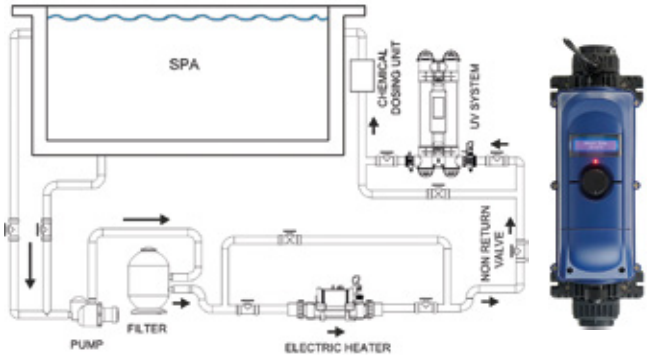

Ölçüler *Dimensions*

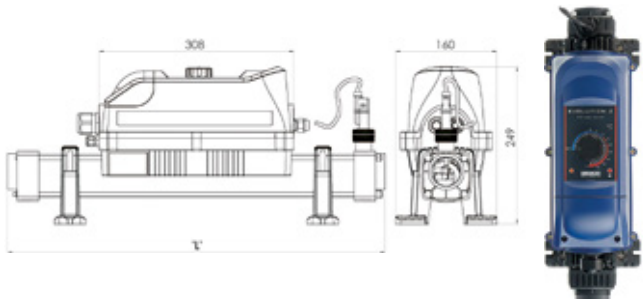

KOD CODE	GÜÇ POWER	FAZ PHASE	DEBİ İHTİYACI FLOW REQUIREMENTS min.	max.	FİYAT PRICE
16015123117	6 kW	Mono / Tri	1 m³/h	17 m³/h	**1.065 €**
16015123124	9 kW	Mono / Tri	4 m³/h	17 m³/h	**1.080 €**
16015123123	12 kW	Mono / Tri	4 m³/h	17 m³/h	**1.095 €**
16015123113	15 kW	Trifaz *Threephase*	4 m³/h	17 m³/h	**1.105 €**
16015123122	18 kW	Trifaz *Threephase*	4 m³/h	17 m³/h	**1.230 €**
16015123121	24 kW	Trifaz *Threephase*	4 m³/h	17 m³/h	**1.280 €**

Optima Compact

ÇİFTE GÜVENLİK
DUAL SAFETY

İki Siemens kontaktör ile güvenilir koruma sağlar. Dokunmatik ekranlı dijital termostat ile hassas ısı kontrolü sunar.

Provides reliable protection with two Siemens contactors. Delivers precise temperature control via digital touch screen thermostat.

TUZLU SUDA KULLANILIR
USE IN SALT WATER

SESSİZ
SILENT

TİTANYUM ISITMA ELEMENTİ
TITANIUM HEATING ELEMENT

WIFI KONTROL
WIFI CONTROL

MAX. 4 BAR

SIEMENS Contactor

Öne Çıkan Özellikler
Product Features

» 2 kW ile 24 kW arasında değişen güç seçeneği
» Kontaktör ve termostatı üzerindedir ve kabloludur
» Sağlam, dayanıklı yapıya sahiptir
» Kompakt ve dayanıklı tasarıma sahiptir
» Ultra güvenilir akış şalteri sayesinde güvenle çalışır
» Dijital sıcaklık termostatı ve aşırı ısınma sensörü mevcuttur
» Dokunmatik ekran denetleyicisi dijital termostat 0,5°C diferansiyel
» Çalışma ömrü boyunca verim kaybına uğramaz
» 2 adet Siemens kontaktörü içerir (çifte güvenlik)

» Power option ranging from 2 kW to 24 kW
» Fully equipped (Including in the contactor and thermostat on it) and pre-wired
» Robust, durable construction
» Compact, durable design
» Ultra-reliable flow switch allows safe operation
» Supplied with digital temperature thermostat and overheating sensor
>> Touch screen controller digital thermostat 0.5°C differential
» No loss of efficiency throughout its working life
» Includes 2x Siemens contractors (double safety)

Montaj Şeması *Installation Diagram*

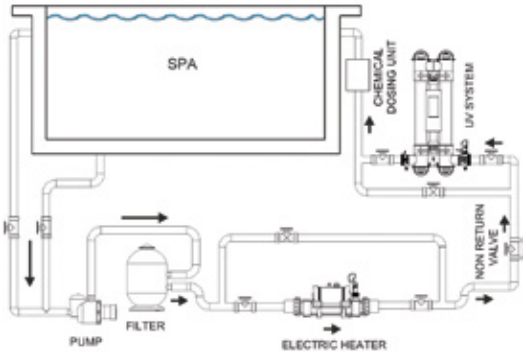

Ölçüler *Dimensions*

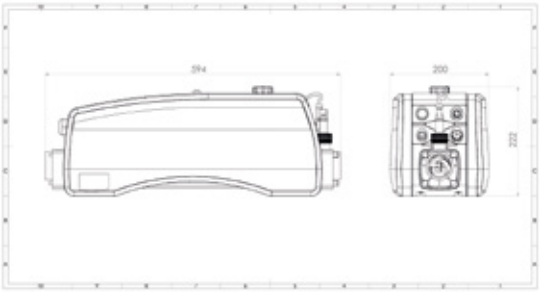

KOD CODE	GÜÇ POWER	FAZ PHASE	DEBİ İHTİYACI FLOW REQUIREMENTS min.	max.	FİYAT PRICE
16015123079	6 kW	Mono / Tri	1 m³/h	17 m³/h	**1.480 €**
16015123080	9 kW	Mono / Tri	4 m³/h	17 m³/h	**1.510 €**
16015123078	12 kW	Mono / Tri	4 m³/h	17 m³/h	**1.535 €**
16015123077	15 kW	Trifaz *Threephase*	4 m³/h	17 m³/h	**1.560 €**
16015123076	18 kW	Trifaz *Threephase*	4 m³/h	17 m³/h	**1.640 €**
16015123075	24 kW	Trifaz *Threephase*	4 m³/h	17 m³/h	**1.830 €**

ELECRO ENGINEERING

Sfs Joey

TİCARİ GÜÇ
COMMERCIAL POWER

18–120 kW aralığıyla büyük ölçekli projeler için idealdir. Dayanıklı yapısı ve çift Siemens kontaktör ile uzun ömürlü güvenlik sunar.

Ideal for large-scale projects with a power range from 18 to 120 kW. Its robust design and dual Siemens contactors ensure long-term safety.

TİCARİ HAVUZ
COMMERCIAL POOL

TUZLU SUDA KULLANILIR
USE IN SALT WATER

TİTANYUM ISITMA ELEMENTİ
TITANIUM HEATING ELEMENT

MAX. 4 BAR

Öne Çıkan Özellikler
Product Features

- » 18 kW ile 120 kW arasında değişen güç seçeneği
- » Kurulumu kolaydır
- » Sağlam, dayanıklı yapıya sahiptir
- » Kompakt ve dayanıklı tasarıma sahiptir
- » Ultra güvenilir akış şalteri sayesinde güvenle çalışır
- » Çalışma ömrü boyunca verim kaybına uğramaz
- » Zemin veya dikey olarak duvara monte edilebilir
- » 2 adet Siemens kontaktörü içerir (çifte güvenlik)

- » Power option ranging from 12 kW to 120 kW
- » Easy installation
- » Robust, durable construction
- » Compact, durable design
- » Ultra-reliable flow switch allows safe operation
- » No loss of efficiency throughout its working life
- » Can be wall mounted on floor or vertically
- » Includes 2x Siemens contractors (double safety)

Montaj Şeması *Installation Diagram*

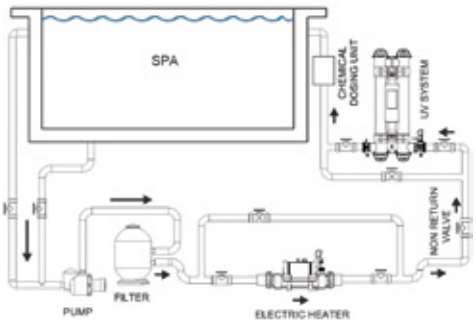

Ölçüler *Dimensions*

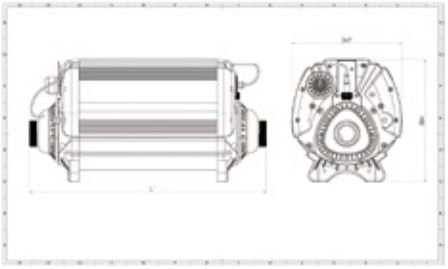

Çalışma videosunu izlemek için QR kodu okutun.

Scan the QR code to watch the working video.

KOD CODE	GÜÇ POWER	FAZ PHASE	DEBİ İHTİYACI FLOW REQUIREMENTS min.	 max.	FİYAT PRICE
16015123065	18 kW	Trifaz *Threephase*	7 m³/h	15 m³/h	**2.870 €**
16015123066	24 kW	Trifaz *Threephase*	7 m³/h	15 m³/h	**2.930 €**
16015123067	30 kW	Trifaz *Threephase*	7 m³/h	15 m³/h	**3.000 €**
16015123068	36 kW	Trifaz *Threephase*	7 m³/h	15 m³/h	**3.650 €**
16015123069	45 kW	Trifaz *Threephase*	7 m³/h	15 m³/h	**3.680 €**
16015123070	54 kW	Trifaz *Threephase*	7 m³/h	15 m³/h	**3.840 €**
16015123071	60 kW	Trifaz *Threephase*	7 m³/h	15 m³/h	**4.025 €**
16015123072	72 kW	Trifaz *Threephase*	7 m³/h	15 m³/h	**4.990 €**
16015123073	96 kW	Trifaz *Threephase*	7 m³/h	15 m³/h	**6.500 €**
16015123074	120 kW	Trifaz *Threephase*	7 m³/h	15 m³/h	**7.800 €**

Titan Optima

TİTAN GÜCÜ
TITAN POWER

120 kW'a kadar geniş güç kapasitesiyle büyük ölçekli havuz projelerinde maksimum performans sağlar.

It provides maximum performance in large-scale pool projects with its large power capacity of up to 120 kW.

TUZLU SUDA KULLANILIR
USE IN SALT WATER

TİTANYUM ISITMA ELEMENTİ
TITANIUM HEATING ELEMENT

MAX. 4 BAR

SIEMENS Contactor

Öne Çıkan Özellikler
Product Features

» 18 kW ile 120 kW arasında değişen güç seçeneği
» Kurulumu kolaydır
» Kontaktör ve termostatı üzerindedir ve kabloludur
» Sağlam, dayanıklı yapıya sahiptir
» Kompakt ve dayanıklı tasarıma sahiptir
» Ultra güvenilir akış şalteri sayesinde güvenle çalışır
» Dijital sıcaklık termostatı ve aşırı ısınma sensörü mevcuttur
» Çalışma ömrü boyunca verim kaybına uğramaz
» Zemin veya dikey olarak duvara monte edilebilir
» 2 adet Siemens kontaktörü içerir (çifte güvenlik)

» Power option ranging from 18 kW to 120 kW
» Easy installation
» Fully equipped (Including in the contactor and thermostat on it) and pre-wired
» Robust, durable construction
» Compact, durable design
» Ultra-reliable flow switch allows safe operation
» Supplied with digital temperature thermostat and overheating sensor
» No loss of efficiency throughout its working life
» Can be wall mounted on floor or vertically
» Includes 2x Siemens contractors (double safety)

Montaj Şeması *Installation Diagram*

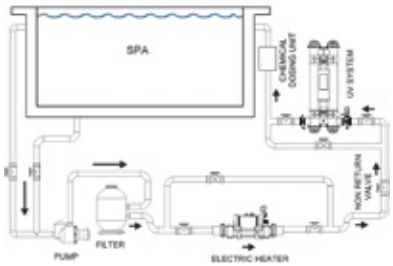

Ölçüler *Dimensions*

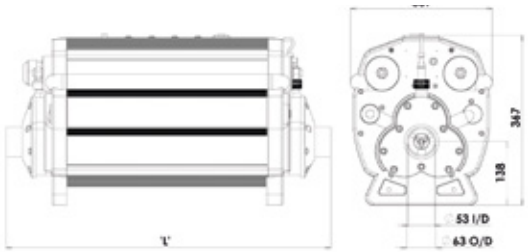

KOD CODE	GÜÇ POWER	FAZ PHASE	DEBİ İHTİYACI FLOW REQUIREMENTS min.	 max.	FİYAT PRICE
16015123082	18 kW	Trifaz *Threephase*	12 m³/h	45 m³/h	**3.500 €**
16015123081	24 kW	Trifaz *Threephase*	12 m³/h	45 m³/h	**3.550 €**
16015123119	30 kW	Trifaz *Threephase*	12 m³/h	45 m³/h	**3.610 €**
16015123107	36 kW	Trifaz *Threephase*	12 m³/h	45 m³/h	**4.350 €**
16015123120	45 kW	Trifaz *Threephase*	12 m³/h	45 m³/h	**4.500 €**
16015123091	54 kW	Trifaz *Threephase*	12 m³/h	45 m³/h	**4.650 €**
16015123114	60 kW	Trifaz *Threephase*	12 m³/h	45 m³/h	**4.850 €**
16015123118	72 kW	Trifaz *Threephase*	12 m³/h	45 m³/h	**5.900 €**
16015123097	96 kW	Trifaz *Threephase*	12 m³/h	45 m³/h	**7.550 €**
16015123115	120 kW	Trifaz *Threephase*	12 m³/h	45 m³/h	**9.330 €**

Isıtıcı Heater	Havuz Tipi For Pool Type					Model No No. of Models	Güç Çıkışı Power Output (kW)	Fiş Dahil Plug Included	Titanyum Isıtma Elemanı Titanium Heating Element	Titanyum Akış Tüpü Titanium Flow Tube	Analog Kontrol Analogue Control	Dijital Kontrol Digital Control	Dokunmatik Ekran/ Programlanabilir Touch Screen/ Programmable	Deniz ve Tuz Klorlu Suya Uygun Sea & Salt Chlorinated Water Safe	Duvara ve Zemine Monte Edilebilir Wall & Floor Mountable
	Spa	Yer Üstü Above-Ground	Ev Tipi Residential	Ev Tipi Commercial	Su Sporları Aquatics*										
Nano Spa	●					11	1 - 8		●	●	●			●	●
Nano Splasher		●				7	1 - 3	●	●	●	●			●	●
Flowline 2	●	●	●			20	1 - 24		●	●	●			●	●
Evolution 2	●	●	●			23	1 - 24		●	●	●	●		●	●
Optima Compact	●	●	●			23	1 - 24		●	●			●	●	●
SFS Joey				●		19	18 - 120		●	●	●	●		●	●
Titan Optima				●		19	18 - 120		●	●			●	●	●
Nano Cygnet					●	7	1 - 4	●▲	●	●	●			●	●
Evolution 2 Cygnet					●	11	1 - 8.4		●	●	●	●		●	●

* Su bitkileri göletleri ve büyük akvaryumları ifade eder *Aquatics refers to ponds and large aquariums* ▲ Nano Cygnet 4kW - Fiş dahil değildir *Nano Cygnet 4kW - No plug included*

Kontrolör Controller	Isıtıcı Heating	Soğutucu Cooling	Analog Analogue	Dokunmatik Ekran Programlanabilir Touch Screen Programmable	Elektrikli Isıtıcı/Isı Eşanjörü Uyumluluğu *Electric Heater/Heat Exchanger Compatibility*										Akış Sensörü Portları Flow Sensor Ports	Sıcaklık Sensörü Portları Temp Sensor Ports	Çok Dilli Arayüz Multi-lingual Interface	İsteğe bağlı Grunfos Takviye Pompası Optional Grunfos Booster Pump
					All Nano Models	Flowline 2	Evo 2	Optima Compact	SFS Joey	Titan Optima	G2	SST	Escalade	Plate				
Poolsmart Plus	●			●	●	●	●	●	●	●					●	●	●	

SİSTEM KURULUMU SYSTEM SETUP

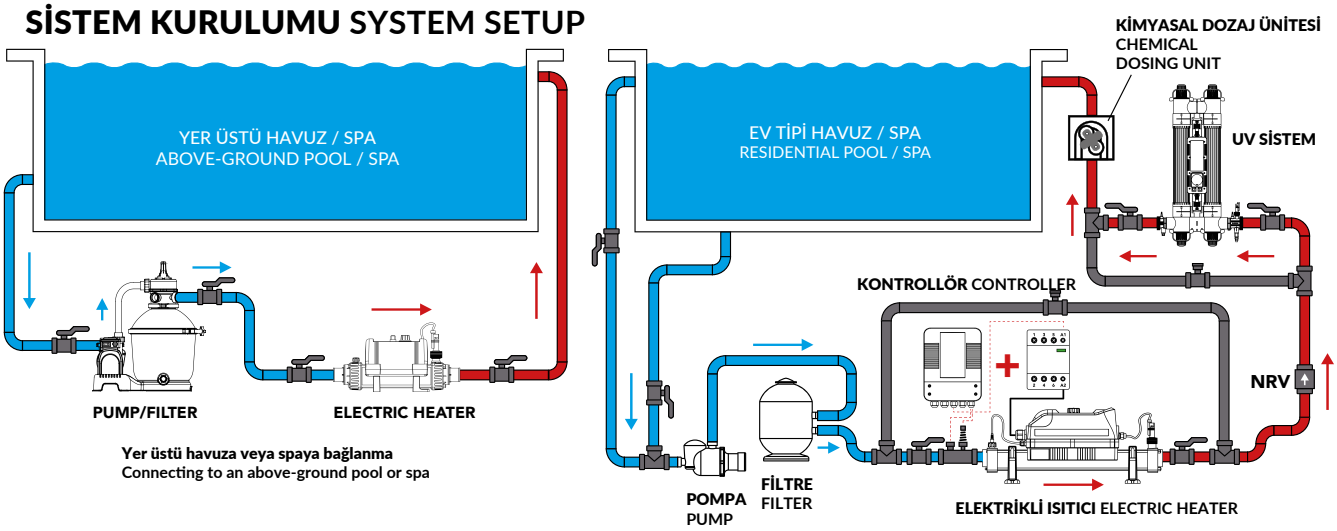

Yer üstü havuza veya spaya bağlanma
Connecting to an above-ground pool or spa

Konut havuzuna veya spaya bağlanma
Connecting to a residential pool or spa

Borulu Isı Eşanjörü
G2 Multi Tubular

TİTANYUM TÜPLER
TITANIUM TUBES

37 titanyum tüp yapısıyla yüksek verimlilik ve uzun ömür sunar. Tuzlu suya dayanıklı tasarımıyla profesyonel projeler için güvenilir çözümdür.

Built with 37 titanium tubes for efficiency and durability. Saltwater-resistant design makes it a reliable choice for professional projects.

TUZLU SUDA KULLANILIR
USE IN SALT WATER

WIFI KONTROL
WIFI CONTROL

Öne Çıkan Özellikler
Product Features

» 22 kW ile 122 kW arasında değişen güç seçeneği
» 37 Titanyum tüpten yapılmış ikincil devre
» BS 316L paslanmaz çelik ana kasa
» 4 bar basınç toleransı, basınç kaybı düşüktür
» Uzaktan kumanda (Wifi Uygulaması) ile isteğe bağlı akıllı dokunmatik ekran denetleyicisi eklenebilir
» Sıcaklık ve akış sensörü bağlantı noktası mevcuttur
» Zemine veya dikey olarak duvara monte edilebilir
» Tuzdan klor cihazıyla uyumlu

» Variable power option between 22 kW and 122 kW
» Secondary circuit made of 37 Titanium tubes
» BS 316L stainless steel primary casing
» 4 bar pressure tolerance, pressure loss is low
» Optional smart touch screen controller can be added with remote controle (Wifi App)
» Temperature and flow sensor connection point is available
» Can be wall mounted on floor or vertically
» Compatible with salt chlorinator

Ölçüler *Dimensions*

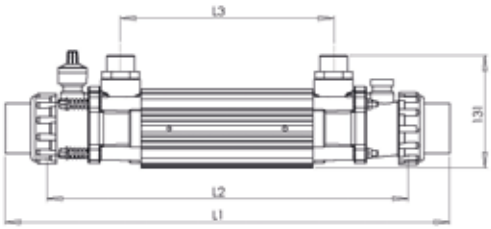

Elecro G2 Isı Eşanjörü Ebatları ΔT 30˚C Rehberi Elecro G2 Heat Exchanger Sizing Guide for ΔT 30˚C

İSTENİLEN SICAKLIK DESIRED TEMPERATURE [°C]	Havuz Hacmi Pool Volume [m³] / Isıtma Süresi Heating Time [HRS]	5	10	15	20	25	30	35	40	45	50	55	60	65	70	75	80	85	90	95	100
28	48	30kW							49kW					85kW					122kW		
30		30kW						49kW					85kW					122kW			
32		30kW						49kW			85kW					122kW					
34		30kW					49kW				85kW				122kW						
36		30kW				49kW			85kW					122kW							
38		30kW				49kW			85kW				122kW						-	-	-
40		30kW		49kW				85kW					122kW					-	-	-	-

KOD CODE	GÜÇ POWER	BAĞLANTI CONNECTION	FİYAT PRICE
16016123007	30 kW	50 mm	530 €
16016123008	49 kW	50 mm	655 €
16016123010	85 kW	50 mm	805 €
16016123011	122 kW	50 mm	1.120 €

Heatsmart & Koolsmart

AKILLI KONTROL
SMART CONTROL

Dokunmatik ekran ve Bina Yönetim Sistemi entegrasyonu ile profesyonel projelerde tam denetim sağlar. Akış ve sıcaklık sensörleriyle hassas kontrol imkânı sunar.

With touch screen and Building Management System integration, it provides full control in professional projects. Flow and temperature sensors enable precise regulation.

DOKUNMATİK EKRAN
WITH TOUCH SCREEN

HATA GÖSTERGESİ
DIAGNOSTIC DISPLAY

Öne Çıkan Özellikler
Product Features

- » BMS (Bina Yönetim Sistemi) entegrasyonuna hazır
- » Çok dilli arayüz
- » Programlanabilir 24 saatlik zaman saati (4 zaman dilimi)
- » Akış ve sıcaklık sensörü portları
- » 0,5°C'ye kadar hassas kontrol
- » Dijital termostatlı
- » Isı eşanjörü ortamınızı kontrol eder
- » Kullanıcı dostu bir interfaz sağlar
- » 1 metre uzunluğunda akış anahtarı ve 1 metre sıcaklık sensörü içerir
- » Dokunmatik ekran denetleyicisi ve dijital ekran
- » Isıtma kaynağını kontrol etmek için voltsuz çıkış (kazan)
- » Sirkülasyon pompasını kontrol etmek için 220-240 Volt çıkış

- » BMS (Building Management System) integration ready
- » Multi-lingual interface
- » Programmable 24-hour time clock. (4 time zones)
- » Flow and temperature sensor ports
- » Accurate control to 0.5°C
- » With digital thermostat
- » Control your heat exchanger environment
- » Offer a user friendly interface
- » Includes 1 meter long flow switch & 1 meter long temperature sensor
- » Touch screen controller & digital display
- » Volt free output to control source of heating (boiler)
- » 220-240 Volt output to control circulation pump

Ölçüler *Dimensions*

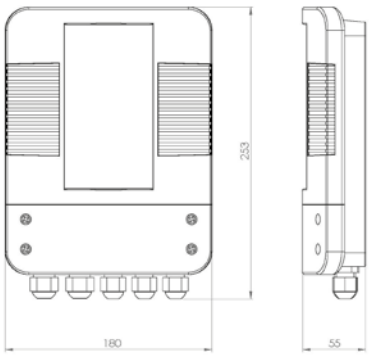

PAKET 1 *PACKAGE 1*

PSPC-HE

Heatsmart + Akış Anahtarı + sıcaklık sensörü içerir.

It includes Heatsmart + Flow Switch + temperature sensor.

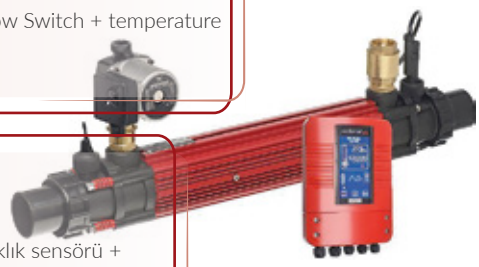

PAKET 2 *PACKAGE 2*

PSPC-HE-GP

Heatsmart + Akış Anahtarı + sıcaklık sensörü + Grundfos sirkülasyon pompası içerir.

It includes Heatsmart + Flow Switch + temperature sensor + Grundfos circulation pump.

KOD CODE	MODEL	FREKANS FREQUENCY	GÜÇ POWER	FİYAT PRICE
16016123013	Heatsmart	50/60 hz	100-240 kW	**1.690 €**
16016123020	Koolsmart	50/60 hz	100-240 kW	**935 €**

ELECRO ENGINEERING

NEW

MADE IN ENGLAND

G2C Isı Eşanjörü
G2C Heat Exchanger

TURBULANS VERİMLİLİĞİ
TURBULENCE EFFICIENCY

Twisted titanyum tüp demeti sayesinde yüksek ısı transferi ve düşük basınç kaybı sunar. Geniş güç aralığıyla ticari havuz projelerinde maksimum verim sağlar..

Thanks to its twisted titanium tube bundle, it delivers high heat transfer and low pressure loss. Its wide capacity range offers maximum efficiency for commercial pool applications.

TİCARİ HAVUZ
COMMERCIAL POOL

TUZLU SUDA KULLANILIR
USE IN SALT WATER

Öne Çıkan Özellikler
Product Features

» 170–320 kW geniş kapasite aralığı
» CFD analizine göre optimize edilmiş tasarım
» Grade 1 twisted titanyum tüp demeti
» Yüksek ısı transfer katsayısı, düşük işletme maliyeti
» Tuzlu su ve deniz suyu kullanımına uygun
» 4 bar çalışma basıncı toleransı
» Yüksek debilerde düşük basınç kaybı
» Kompakt tasarım, küçük alanlarda yüksek verim
» Sıcaklık ve akış sensör bağlantı noktaları
» Kontrol ünitesi entegrasyonuna hazır
» Glikol karışımlı soğutma uygulamalarıyla uyumlu
» Zemin veya duvar montajına uygun

» Wide capacity range from 170 to 320 kW
» CFD-optimised engineering design
» Grade 1 twisted titanium tube bundle
» High heat transfer with reduced operating costs
» Suitable for seawater and marine applications
» 4-bar working pressure tolerance
» Reduced pressure drops at high flow rates
» Compact footprint with improved thermal performance
» Temperature and flow sensor ports
» Optional controller integration
» Compatible with water-glycol cooling applications
» Floor or wall mountable

Ölçüler *Dimensions*

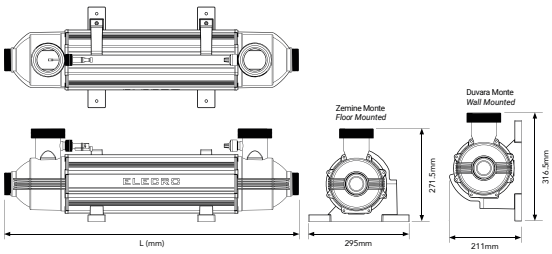

Basınç Düşüşü *Pressure Drop*

Birincil Devre *Primary Circuit*

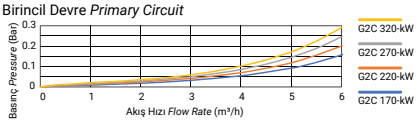

İkincil Devre *Secondary Circuit*

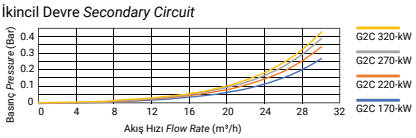

Ana Özellikler *Key Features*

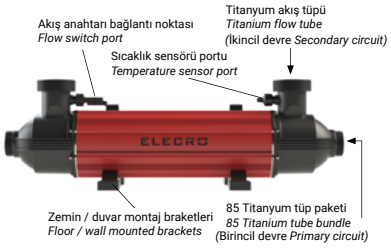

KOD CODE	MODEL	L (mm)	PRIMER DEBİ PRIMARY FLOW	PRIMER BASINÇ KAYBI LOSS (kPa)	SEKONDER DEBİ SECONDARY FLOW	SEKONDER BASINÇ KAYBI LOSS (KPA)	ΔT 15°C (kW)	ΔT 30°C (kW)	ΔT 65°C (kW)	FİYAT PRICE
16016123012	G2C-HE-170T	560	10 m³/h	12	28 m³/h	20	32	69	170	**2.290 €**
16016123014	G2C-HE-220T	710	10 m³/h	16	28 m³/h	26	42	91	220	**2.550 €**
16016123015	G2C-HE-270T	860	10 m³/h	20	28 m³/h	30	56	117	270	**3.220 €**
16016123016	G2C-HE-320T	960	10 m³/h	23	28 m³/h	32	65	136	320	**3.750 €**

Pool Smart Plus

HASSAS KONTROL
PRECISE CONTROL

Bina Yönetim Sistemi entegrasyonuna hazır yapısıyla profesyonel tesislerde tam denetim sağlar. 0,5°C hassasiyetle sıcaklık kontrolü sunar.

Ready for Building Management System integration, it ensures full oversight in professional facilities. Provides temperature regulation with 0.5°C accuracy.

DOKUNMATİK EKRAN
WITH TOUCH SCREEN

HATA GÖSTERGESİ
DIAGNOSTIC DISPLAY

WIFI KONTROL
WIFI CONTROL

Öne Çıkan Özellikler
Product Features

» BMS (Bina Yönetim Sistemi) entegrasyonuna hazır
» Çok dilli arayüz
» Programlanabilir 24 saatlik zaman saati. (4 zaman dilimi)
» 0,5°C'ye kadar hassas kontrol
» Dijital termostatlı
» WiFi üzerinden ısıtıcı kontrolü (uzaktan erişim)
» 1 Faz, 100–240V / 50–60Hz çalışma aralığı
» 3 metre akış anahtarı ve 3 metre sıcaklık sensörü ile birlikte gelir
» T-parça bağlantı kiti ürünle birlikte sunulur

» BMS (Building Management System) integration ready
» Multi-lingual interface
» Programmable 24-hour time clock. (4 time zones)
» Accurate control to 0.5°C
» With digital thermostat
» WiFi heating control with remote access
» Operates on 1-Phase, 100–240V / 50–60Hz
» Supplied with 3m flow switch and 3m temperature sensor
» Includes T-piece connection kit

Ölçüler *Dimensions*

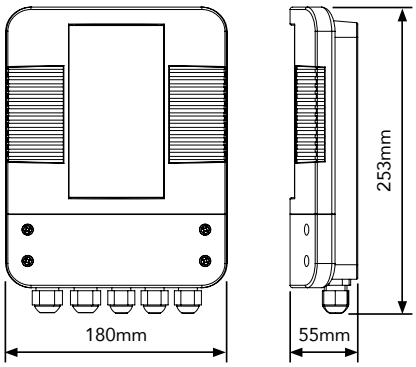

Aksesuarları Dahildir *Accessories Inclueded*

3 metrelik Akış Anahtarı
3m etre Flow Switch

3 mt Sıcaklık Sensör ü
3 mt Temperature Sensor

50mm & 1.5" Reducers

T-Parçası
T-Piece

KOD CODE	GÜÇ ÇIKIŞI POWER OUTPUT	AKSESUARLAR (DAHİLDİR) ACCESSORIES (INCLUDED)	AĞIRLIK GROSS WEIGHT	HACİM VOLUME
16015123055	Voltajsız ısıtma çıkışı ve voltajsız filtrasyon pompası çıkışı *Volt free heating output and volt free filtration pump output*	3 m uzunluğunda akış anahtarı, 3 m uzunluğunda sıcaklık sensörü, T parçası ve 50 mm ve 1,5" Redüktörler *3m long flow switch, 3m long temperature sensor, T-piece and 50mm & 1.5" Reducers*	1.450 kg	0.020 m³

Boru Tipi Eşanjörü
Pipe Heat Exchanger

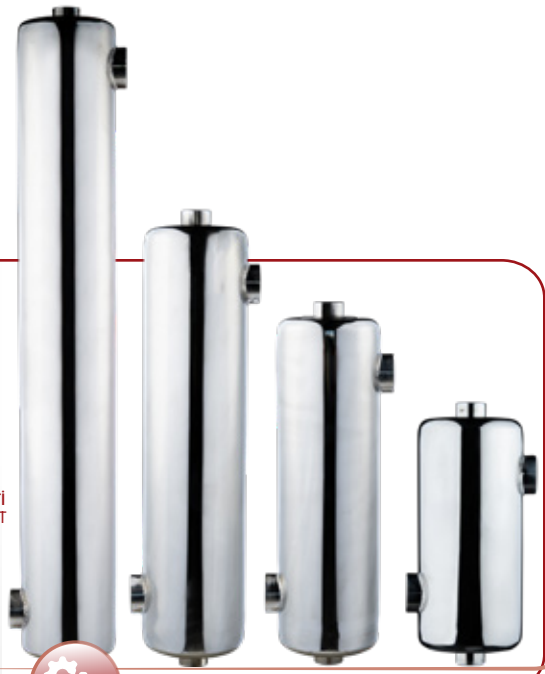

6 KAT VERİM
6x EFFICIENCY

Geleneksel eşanjörlere kıyasla 6 kata kadar daha yüksek verim sunar. Kompakt yapısı ve titanyum malzemesiyle uzun ömürlüdür.

Delivers up to six times higher efficiency compared to conventional heat exchangers. Its compact design and titanium construction ensure long-lasting durability.

Ti
TİTANYUM ISITMA ELEMENTİ
TITANIUM HEATING ELEMENT

Öne Çıkan Özellikler
Product Features

» Yüksek verim katsayısı 10000 W/m 2°C, geleneksel eşanjörlerden 5 ya da 6 kat daha fazla verimlilik
» Kompakt dizaynı geleneksel ürünlere göre 1/10 oranındadır
» Paslanmaz çelik ve/veya titanyum malzeme korozyon ve basınç faktörlerinde dayanıklılık sağlar
» Eşanjörün bağlantı tasarımı, üzerindeki baskıyı yok eder
» ASME Standardları VIII-1 ile uygunluk
» Kompakt dizayn
» Kolay montaj ve dayanıklılık

» High efficiency coefficient 10000 W/m 2°C, 5 or 6 times more efficient than conventional heat exchangers
» Compact design 1/10 of conventional products
» Stainless steel and/or titanium material ensures resistance to corrosion and pressure factors
» The connection design of the heat exchanger eliminates pressure on it
» Compliance with ASME Standards VIII-1
» Compact design
» Easy installation and durability

Paslanmaz Kelepçe
Dayanıklı ve korozyona karşı güvenli bağlantı sağlar.

Stainless Clamp
Ensures durable, corrosion-resistant connection.

KOD CODE	GÜÇ POWER	SICAK SU AKIŞI HOT WATER FLOW	HAVUZUN SUYUNUN AKIŞI FLOW OF POOL WATER	FİYAT PRICE
16017124001	24 kW	18 L/Min	150 L/Min	**212 €**
16017124002	40 kW	25 L/Min	200 L/Min	**275 €**
16017124003	60 kW	30 L/Min	250 L/Min	**325 €**
16017124004	75 kW	35 L/Min	300 L/Min	**360 €**
16017124005	120 kW	50 L/Min	360 L/Min	**480 €**

Plakalı Eşanjör
Plate Heat Exchanger

PLAKA VERİMLİLİĞİ
PLATE EFFICIENCY

AISI 316 paslanmaz çelik plakalarıyla yüksek ısı transferi sağlar. Montaja hazır tasarımıyla profesyonel projelerde kolay kurulum imkânı sunar.

Provides high heat transfer with AISI 316 stainless steel plates. Ready-to-install design ensures easy setup in professional projects.

Öne Çıkan Özellikler
Product Features

- » AISI 316 L paslanmaz çelik plakalıdır
- » Çok dilli arayüz
- » Programlanabilir 24 saatlik zaman saati (4 zaman dilimi)
- » 0,5°C'ye kadar hassas kontrol
- » Dijital termostatlı
- » Montaja hazır şekilde eşanjör saplamaları ve kızağı ile gönderilir
- » Paslanmaz AISI 304 çelik bağlantı ağızlı

- » AISI 316 L stainless steel plate
- » Multi-lingual interface
- » Programmable 24-hour time clock (4 time zones)
- » Accurate control to 0.5°C
- » With digital thermostat
- » Ready for installation, with heat exchanger studs and slide
- » Stainless steel AISI 304 connecting rod

KOLAY MONTAJ
Easy Installation

316
316 PASLANMAZ ÇELİK
Stainless Steel

0.5 °C
HASSAS KONTROL
Precise Control

Maksimum Verimlilik

Maksimum Efficiency

KOD	HAVUZ m³	REJİM	EŞANJÖR KAPASİTESİ kcal/h	SICAKLIK	EŞANJÖR MODELİ	PLAKA SAYISI	ÇIKIŞ BAĞLANTI	FİYAT
CODE	POOL m³	HEATING DURATION	EXCHANGER CAPACITY kcal/h	TEMPERATURE	EXCHANGER MODEL	PLATE NUMBER	OUTLET CONNECTION	PRICE
16017122101	10	12	17.000	10-28	504	5	40 mm	**408 $**
16017122102	15	12	25.000	10-28	504	5	40 mm	**408 $**
16017122103	20	12	34.000	10-28	504	6	40 mm	**423 $**
16017122104	25	12	42.000	10-28	504	7	40 mm	**438 $**
16017122105	30	12	45.000	10-28	504	7	40 mm	**438 $**
16017122106	35	12	52.500	10-28	504	8	40 mm	**450 $**
16017122107	40	12	60.000	10-28	504	8	40 mm	**450 $**
16017122108	45	12	67.500	10-28	504	9	40 mm	**465 $**
16017122109	50	12	75.000	10-28	504	10	40 mm	**480 $**
16017122110	60	12	90.000	10-28	504	11	40 mm	**495 $**
16017122111	70	12	105.000	10-28	504	12	40 mm	**510 $**
16017122112	80	12	120.000	10-28	504	14	40 mm	**540 $**
16017122113	90	12	135.000	10-28	504	16	40 mm	**567 $**
16017122114	100	12	150.000	10-28	504	16	40 mm	**567 $**
16017122115	125	12	188.000	10-28	504	22	40 mm	**654 $**
16017122116	150	12	225.000	10-28	504	26	40 mm	**714 $**
16017122117	175	12	262.000	10-28	707	14	63 mm	**1.080 $**
16017122118	200	12	300.000	10-28	707	17	63 mm	**1.134 $**
16017122119	250	12	375.000	10-28	707	21	63 mm	**1.212 $**
16017122120	300	12	450.000	10-28	707	26	63 mm	**1.305 $**
16017122121	400	12	600.000	10-28	707	34	63 mm	**1.455 $**
16017122122	500	12	750.000	10-28	707	46	63 mm	**1.680 $**
16017122123	30	18	30.000	10-28	504	6	40 mm	**423 $**
16017122124	35	18	35.000	10-28	504	6	40 mm	**423 $**
16017122125	40	18	40.000	10-28	504	7	40 mm	**438 $**
16017122126	45	18	45.000	10-28	504	7	40 mm	**438 $**
16017122127	50	18	50.000	10-28	504	7	40 mm	**438 $**
16017122128	60	18	60.000	10-28	504	8	40 mm	**450 $**
16017122129	70	18	70.000	10-28	504	9	40 mm	**465 $**
16017122130	80	18	80.000	10-28	504	10	40 mm	**480 $**
16017122131	90	18	90.000	10-28	504	11	40 mm	**495 $**
16017122132	100	18	100.000	10-28	504	12	40 mm	**510 $**
16017122133	125	18	125.000	10-28	504	14	40 mm	**540 $**
16017122134	150	18	150.000	10-28	504	16	40 mm	**567 $**
16017122135	175	18	175.000	10-28	504	20	40 mm	**582 $**
16017122136	200	18	200.000	10-28	504	24	40 mm	**642 $**
16017122137	250	18	250.000	10-28	504	32	40 mm	**756 $**
16017122138	300	18	300.000	10-28	707	17	63 mm	**1.134 $**
16017122139	400	18	400.000	10-28	707	22	63 mm	**1.230 $**
16017122140	500	18	500.000	10-28	707	28	63 mm	**1.338 $**
16017122141	50	24	38.000	10-28	504	7	40 mm	**438 $**
16017122142	60	24	45.000	10-28	504	7	40 mm	**438 $**
16017122143	70	24	53.000	10-28	504	8	40 mm	**450 $**
16017122144	80	24	60.000	10-28	504	8	40 mm	**450 $**
16017122145	90	24	67.500	10-28	504	9	40 mm	**465 $**
16017122146	100	24	75.000	10-28	504	10	40 mm	**480 $**
16017122147	125	24	94.000	10-28	504	11	40 mm	**495 $**
16017122148	150	24	112.500	10-28	504	13	40 mm	**525 $**
16017122149	175	24	132.000	10-28	504	14	40 mm	**540 $**
16017122150	200	24	150.000	10-28	504	16	40 mm	**567 $**
16017122151	250	24	190.000	10-28	504	22	40 mm	**612 $**
16017122152	300	24	225.000	10-28	504	26	40 mm	**669 $**
16017122153	400	24	300.000	10-28	707	17	63 mm	**1.134 $**
16017122154	500	24	375.000	10-28	707	21	63 mm	**1.212 $**

Nem Alma Cihazı
Dehumidifier

PROFESYONEL KONTROL
PROFESSIONAL CONTROL

Yüksek kapasiteli nem alma gücüyle ticari havuz projelerine çözüm sunar. Düşük ses seviyesi ve çoklu koruma sistemiyle güvenilir performans sağlar.

Provides high-capacity dehumidification for commercial pool projects. Ensures reliable performance with low noise operation and multi-protection system.

AISI 316
PASLANMAZ ÇELİK FAN MOTORU
STAINLESS STEEL FAN MOTOR

Öne Çıkan Özellikler
Product Features

» Kurulumu kolaydır, zemine veya duvara monte edilebilir
» İsteğe bağlı akıllı, uzaktan veya kablolu kontrol cihazı eklenebilir
» Korozyona dayanıklı dış kabin, çerçeve ve vidalar yüksek kalite sunar
» Düşük sesli döner kompresör ve fan ile çalışır
» Yüksek kaliteli filtre, havadaki toz ve kirleri temizler
» Multi-Protection tasarımı; kompresör, basınç ve zamanlayıcı korumaları içerir
» 24 saatlik programlama ile gün boyu açma-kapama ayarlanabilir.
» Trapez iç dişli bakır boru ısı transferini artırır
» Hidrofilik alüminyum folyo ısı eşanjörüyle yüksek verim sağlar

» Easy to install, can be floor- or wall-mounted
» Optional smart, remote, or wired controller
» Corrosion-resistant cabinet, frame, and screws ensure quality
» Operates with low-noise rotary compressor and fan
» High-quality filter removes dust and dirt from the air
» Multi-Protection design with compressor, pressure, and timer safeguards
» 24-hour programming allows on/off scheduling throughout the day
» Trapezoidal inner-grooved copper tube improves heat transfer
» Hydrophilic aluminum foil heat exchanger ensures efficiency

	KALAHARİ 75	KALAHARİ 100	KALAHARİ 125	KALAHARİ 170
NEM ALMA KAPASİTE *CAPACITY IN (kg/24h)*	75	100	125	170
NOMİNAL ELEKTRİK TÜKETİMİ *NOMINAL ELECTRICITY CONSUMPTIN (kw)*	1,30	1,73	2	2,92
ANMA AKIMI (A) *RATED CURRENT (A)*	5,9	7,9	9,1	13,3
SES ŞİDDETİ (db) *SOUND LEVEL (sb)*	48	50	50	52
SOĞUTUCU *REFRIGERANT*	R410 A	R410 A	R410 A	R410 A
GÜÇ KAYNAĞI *POWER SUPPLY (V/PH/HZ)*	220/1/50	220/1/50	220/1/50	220/1/50
HAVA DEBİSİ *AIR FLOW (m2/h)*	600	1.200	1.200	1.800
NET ÖLÇÜLER *NET DIMENSIONS (mm)*	905x243x673	1288x243x673	1288x243x673	1672x243x673
AĞIRLIK (kg) *WEIGHT (kg)*	52	57	59	70
ÖLÇÜLER (UxDxG) *DIMENSIONS (LxDxW)*	1060x350x910 mm	1440x350x910	1440x350x910 mm	1810x350x910 mm
KOD *CODE*	16018123004	16018123005	16018123006	16018123007
FİYAT *PRICE*	3.780 €	4.500 €	5.025 €	5.990 €

ISI POMPASI

10,5 kw 16,5 kw 21 kw 24 kw
32,5 kw 65 kw 130 kw

WIFI App Connected

DC Inverter

water fun

Dc İnvertörlü Isı Pompası
Dc Inverter Heat Pump

AKILLI İNVERTER
SMART INVERTER

Elektronik genleşme valfi ve inverter sistemiyle yüksek enerji tasarrufu sunar. Ticari projelerde uzun ömürlü çözümdür.

It offers high energy savings with its electronic expansion valve and inverter system. It is a long-lasting solution for commercial projects.

SESSİZ
SILENT

AISI
316
PASLANMAZ ÇELİK
STAINLESS STEEL

Öne Çıkan Özellikler
Product Features

» 10,5–130 kW aralığında havuz ısı pompası
» Anti-Freeze fonksiyonu suyun donmasını önler
» Spiral titanyum eşanjör yüksek verimlilik ve korozyon direnci sağlar
» Çoklu koruma: su akış kontrolü, otomatik buz çözme, anti-donma
» Akıllı buz çözme teknolojisi ısı kaybını azaltır, sıcaklığı korur
» Elektronik genleşme valfi enerji tasarrufu ve yüksek verimlilik sunar
» Otomatik ısıtma ve soğutma fonksiyonu
» Gürültü emici katmanlarla ses yalıtımı

» Swimming pool heat pump range from 10.5–130 kW
» Anti-Freeze function prevents water circulation from freezing
» Spiral titanium heat exchanger ensures high efficiency and corrosion resistance
» Multi-Protection: water flow control, automatic defrost, anti-freeze, etc.
» Smart defrost reduces defrosting time and keeps pool warm longer
» Electronic expansion valve provides higher efficiency and energy savings
» Automatic heating and cooling for the pool
» Noise-absorbing layers ensure sound insulation

Çalışma videosunu izlemek için QR kodu okutun.

Scan the QR code to watch the working video.

Kullanım kılavuzu için QR kodu okutun.

Scan the QR code to manual.

KOD CODE	GÜÇ POWER	ÖLÇÜLER UxDxG DIMENSIONS LxDxW	FİYAT PRICE
16019123013	10,5 kW	1.130mm x 420mm x 760mm	2.745 €
16019123019	16,5 kW	1.180mm x 470mm x 860mm	3.250 €
16019123014	21 kW	1.230mm x 530mm x 1.100mm	4.300 €
16019123015	24 kW	1.230mm x 530mm x 1.100mm	5.300 €
16019123023	32,5 kW	1.250mm x 530mm x 1.480mm	8.075 €
16019123022	65 kW	1.240 mm x 500mm x 1.770mm	14.050 €
16019123071	130 kW	1.140mm x 1.280mm x 2.110mm	27.000 €

	10,5kW	16,5kW	21,0kW	24,0kW	32,5kW	65kW	130kW
ÇALIŞMA HAVASI SICAKLIĞI °C *OPERATING AIR TEMPERATURE °C -15~43*							
PERFORMANS DURUMU: HAVA 26°C, SU 26°C, NEM %80–***PERFORMANCE CONDITION:*** *AIR 26°C, WATER 26°C, HUMIDITY 80%*							
Booster modunda ısıtma kapasitesi (kw) *Heating capacity (kw) in booster mode*	10,5	16,5	21	24	32,5	65	150
Isıtma kapasitesi (kw) *Heating capacity (kw)*	9	14,5	18	21	27,5	10,6~65	10,6~65
Güçlendirici modunda cop *Cop in booster mode*	6,5	6,4	6,1	6,2	6,4	6,1	5,8
Cop	14.5~7.2	15.3~7.0	15.9~6.7	16.1~6.9	15.4~7.1	6.15~16.11	6.15~16.11
%50 Kapasitede cop *Cop at 50% capacity*	10,6	11,1	11,2	11,6	11,5	11,2	11,2
PERFORMANS DURUMU: HAVA 15°C, SU 26°C, NEM %80–***PERFORMANCE CONDITION:*** *AIR 15°C, WATER 26°C, HUMIDITY 70%*							
Booster modunda ısıtma kapasitesi (kw) *Heating capacity (kw) in booster mode*	7,25	11,5	14,5	16,5	21,5	50	50
Isıtma kapasitesi (kw) *Heating capacity (kw)*	6,23	10,5	12,5	14,5	18,5	8,02~50	126
Güçlendirici modunda cop *Cop in booster mode*	4,31	4,3	4,2	4,3	4,6	4,9	4,9
Cop	7.8~5.0	7.8~4.5	7.8~4.5	8.0~4.6	7.8~5.2	4.95~8.45	5,5
%50 Kapasitede cop *Cop at 50% capacity*	6,6	6,6	6,6	6,8	7,0	6,7	6,7
PERFORMANS DURUMU: HAVA 35°C, SU 28°C, NEM %80–***PERFORMANCE CONDITION:*** *AIR 35°C, WATER 28°C, HUMIDITY 70%*							
Soğutma kapasitesi (kw) *Cooling capacity (kw)*	4,9	6,9	7,8	10,5	12,7	35	90
1m dB(A)'da ses basıncı *Sound pressure at 1m dB(A)*	37.8~44.2	41.2~48.3	42.9~50.8	40.8~51.2	43.3~53.9	58	40
1m dB(A)'da %50 kapasiteli ses basıncı *Sound pressure of 50% capacity at 1m dB(A)*	22,5	32,2	44,5	44,4	46,4	29	20
10m dB(A)'da ses basıncı *Sound pressure at 10m dB(A)*	17.8~25.6	20.3~28.7	22.9~30.8	20.8~31.2	23.3~31.9	--	--

Isı Eşanjörü *Heat exchanger*	PVC'de spiral titanyum tüp *Spiral titanium tube in PVC*
Kasa	Galvanizli metal kasa *Galvanized metal casing*

Güç kaynağı *Power supply*	230 V/1 Ph/50Hz					380~400V/3 Ph/50Hz	
Havada nominal giriş gücü 15°C (kW) *Rated input power at air 15°C (kW)*	0.22~1.49	0,39~2,35	0,43~2,61	0.49~3.5	0,64~5,12	0,65~10,56	22,91
15°C havada (A) nominal giriş akımı *Rated input current at air 15°C (A)*	1.06~5.81	1,77~10,06	1,87~11,35	2.13~12.65	0,93~9,15	2,43~12,72	43,5
Önerilen su akışı (m^3/h) *Advised water flux (m^3/h)*	3~4	5,6	6,5~8,5	8~10	10~12	21	36,11
Su borusu giriş-çıkış boyutu (mm) *Water pipe in-out size (mm)*	50						63
Soğutucu *Refrigerant*	R410A						

Tavsiye Edilen Havuz Hacmi

Advised Pool Volume

10,5 kw: 20~40 m³
16,5 kw: 35~55 m³
21 kw: 40~75 m³
24 kw: 50~95m³

32,5 kw: 65~120 m³
65 kw: 100~220 m³
130 kw: 200~450 m³

Tanıtım videosunu izlemek için QR kodu okutun.

Scan the QR code to watch the promotional video.

NEW

Dc İnvertörlü Ev Tipi Isı Pompası
DC Inverter Residential Heat Pump

EV TİPİ İNVERTER
RESIDENTIAL INVERTER

SESSİZ
SILENT

AISI
316
PASLANMAZ ÇELİK
STAINLESS STEEL

Ev tipi kullanım için tasarlanan DC inverter ısı pompası, konut projelerinde verimli ve güvenilir ısıtma ve soğutma sunar.

Designed for residential use, the DC inverter heat pump provides efficient and reliable heating and cooling for housing projects.

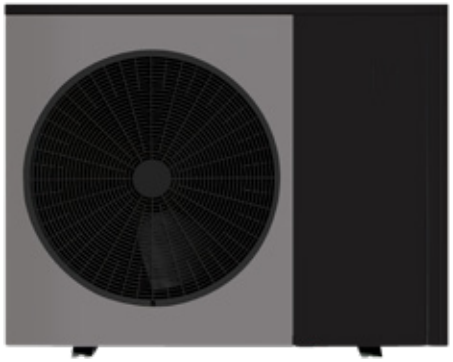

Öne Çıkan Özellikler
Product Features

» 10–36 kW aralığında ev tipi ısı pompası
» Ev tipi kullanıma özel DC inverter teknolojisi
» WiFi kontrol sayesinde telefon üzerinden uzaktan yönetim
» Geniş dış ortam sıcaklık aralığında güvenli çalışma
» Hızlı stabil kapasiteye ulaşma (standart modellere göre %50 daha hızlı)
» İnverter kompresör ile %30'a varan enerji tasarrufu
» Hassas sıcaklık kontrolü ile stabil iç ortam konforu
» Geniş çalışma voltaj aralığı sayesinde elektrik dalgalanmalarına dayanıklı yapı
» Alt gövdede özel anti-donma ve anti-buzlanma tasarımı
» Full inverter teknolojisi ile ultra sessiz çalışma
» Çoklu koruma sistemi (su akış, donma, basınç ve kompresör korumaları)

» Residential heat pump range from 10–36 kW
» DC inverter technology designed for residential use
» WiFi control for remote operation via smartphone
» Safe operation in a wide ambient temperature range
» Fast stabilization to heating capacity (up to 50% faster than standard units)
» Up to 30% energy saving with inverter compressor technology
» Accurate temperature control for stable indoor comfort
» Wide operating voltage range for protection against power fluctuations
» Special anti-freezing and anti-frost design on bottom structure
» Ultra-quiet operation with full inverter technology
» Multi-protection system (water flow, anti-freeze, pressure and compressor protections)

SİSTEM AVANTAJLARI
SYSTEM ADVANTAGES

Ev Tipi Tasarım
Home Design

Isıtma & Soğutma
Heating & Cooling

Yüksek Verimlilik
High Efficiency

Geniş Kapasite Aralığı
Wide Capacity Range